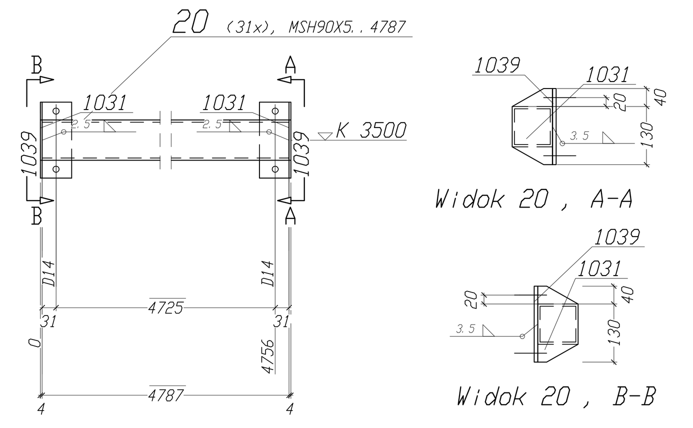

**** Zestawienie do jednej wysylki-Poz. 20 Suma 31 x Wykonac**

Nr.	Tnr	Poz.	Opis	Sztuk	Profil	Material	Dlugosc	Waga	Dzn.
1	1	20	platew	1	MSH90X5	S355JR	4787	63.08	
2	1	1031	blacha	2	BL4*90	S235JR	170	.96	
3	1	1039	blacha	2	FL70*8	S235JR	170	1.49	
Waga sumaryczna (kg)								65.53	
Wymiary Wysylkowe (W x S x D): 170 x 98 x 4795									

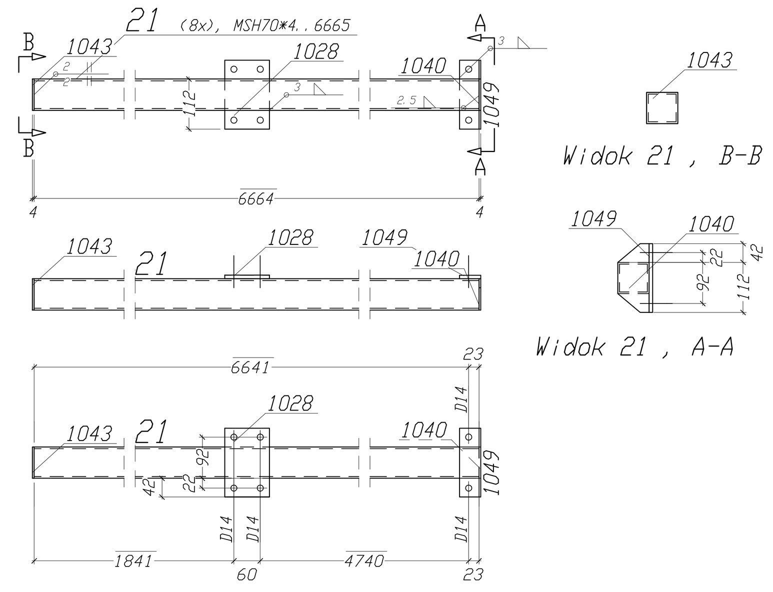

**** Zestawienie do jednej wysylki-Poz. 21 Suma 8 x Wykonac**

Nr.	Tnr	Poz.	Opis	Sztuk	Profil	Material	Dlugosc	Waga	Dzn.
1	1	21	platew	1	MSH70*4	S355JR	6664	54.53	
2	1	1028	blacha	1	FL100*8	S235JR	154	.97	
3	1	1040	blacha	1	BL4*70	S235JR	154	.34	
4	1	1043	blacha	1	BL4*70	S235JR	70	.15	
5	1	1049	blacha	1	BL8*48	S235JR	154	.46	
Waga sumaryczna (kg)								56.45	
Wymiary Wysylkowe (W x S x D): 154 x 78 x 6672									

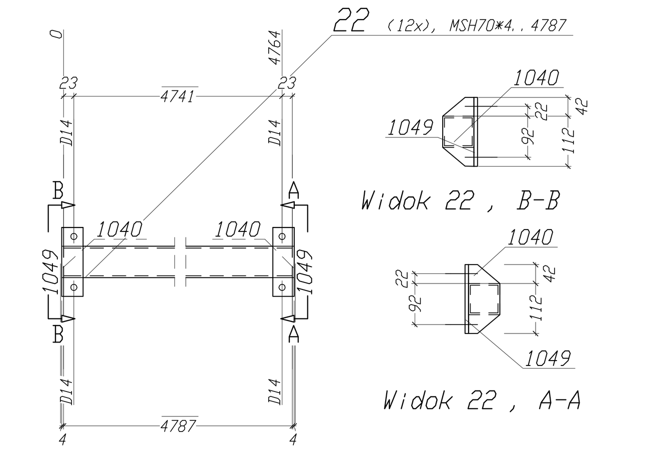

**** Zestawienie do jednej wysylki-Poz. 22 Suma 12 x Wykonac**

Nr.	Tnr	Poz.	Opis	Sztuk	Profil	Material	Dlugosc	Waga	Dzn.
1	1	22	platew	1	MSH70*4	S355JR	4787	39.17	
2	1	1040	blacha	2	BL4*70	S235JR	154	.68	
3	1	1049	blacha	2	BL8*48	S235JR	154	.92	
Waga sumaryczna (kg)								40.76	
Wymiary Wysylkowe (W x S x D): 154 x 78 x 4795									

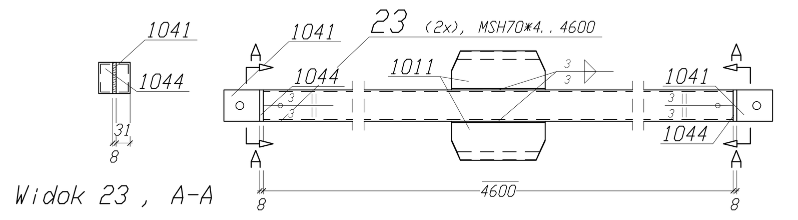

**** Zestawienie do jednej wysylki-Poz. 23 Suma 2 x Wykonac**

Nr.	Tnr	Poz.	Opis	Sztuk	Profil	Material	Dlugosc	Waga	Dzn.
1	1	23	teznik	1	MSH70*4	S235JR	4600	37.64	
2	1	1011	blacha	2	BL10*211	S235JR	94	3.13	
3	1	1041	Blacha	2	FL70*8	S235JR	80	.70	
4	1	1044	Blacha	2	FL70*8	S235JR	70	.62	
Waga sumaryczna (kg)								42.08	
Wymiary Wysylkowe (W x S x D): 75 x 245 x 4776									

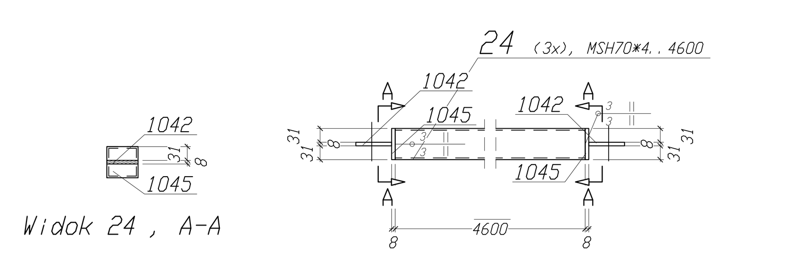

**** Zestawienie do jednej wysylki-Poz. 24 Suma 3 x Wykonac**

Nr.	Tnr	Poz.	Opis	Sztuk	Profil	Material	Dlugosc	Waga	Dzn.
1	1	24	teznik	1	MSH70*4	S235JR	4600	37.64	
2	1	1042	blacha	2	FL70*8	S235JR	80	.70	
3	1	1045	blacha	2	FL70*8	S235JR	70	.62	
Waga sumaryczna (kg)								38.95	
Wymiary Wysylkowe (W x S x D): 70 x 70 x 4776									

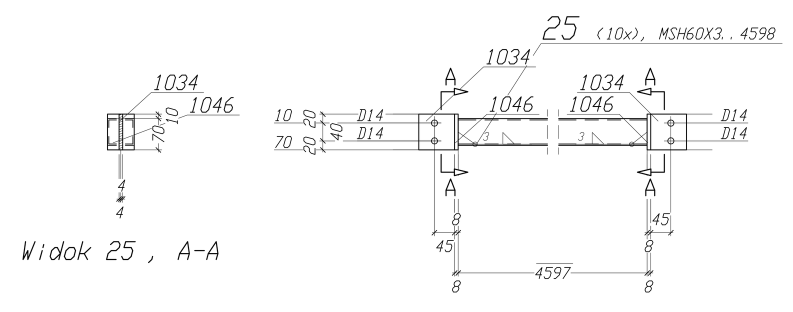

**** Zestawienie do jednej wysylki-Poz. 25 Suma 10 x Wykonac**

Nr.	Tnr	Poz.	Opis	Sztuk	Profil	Material	Dlugosc	Waga	Dzn.
1	1	25	teznik	1	MSH60X3	S235JR	4597	24.41	
2	1	1034	blacha	2	FL80*8	S235JR	80	.80	
3	1	1046	blacha	2	FL60*8	S235JR	80	.60	
Waga sumaryczna (kg)								25.81	
Wymiary Wysylkowe (W x S x D): 80 x 60 x 4773									

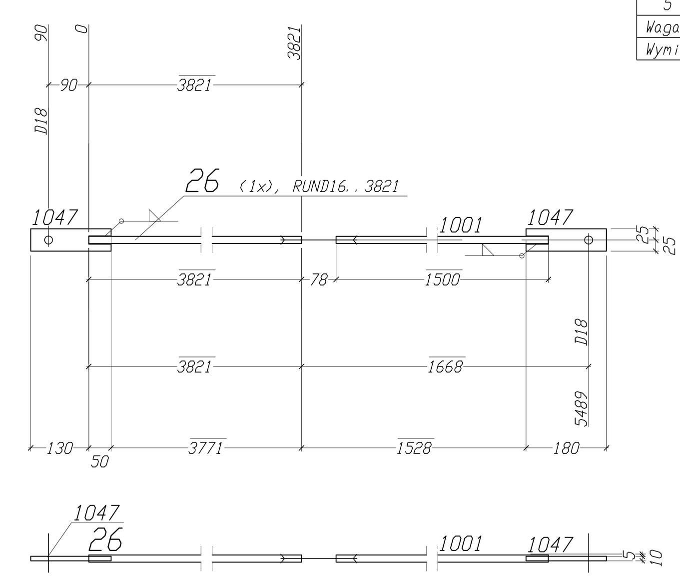

**** Zestawienie do jednej wysylki-Poz. 26 Suma 1 x Wykonac**

Nr.	Tnr	Poz.	Opis	Sztuk	Profil	Material	Dlugosc	Waga	Dzn.
1	1	26	ZG	1	RUND16	S355JR	3821	6.03	
2	1	1001	ZG	1	RUND16	S355JR	1500	2.37	
3	1	1047	blacha	2	BL10*50	S235JR	180	1.41	
Waga sumaryczna (kg)								9.81	
Wymiary Wysylkowe (W x S x D): 50 x 16 x 5659									

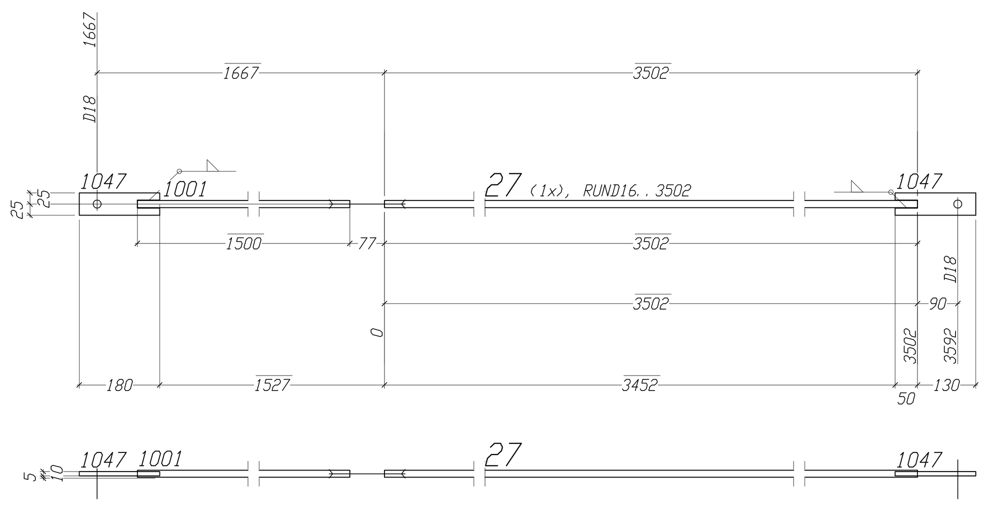

**** Zestawienie do jednej wysylki-Poz. 27 Suma 1 x Wykonac**

Nr.	Tnr	Poz.	Opis	Sztuk	Profil	Material	Dlugosc	Waga	Dzn.
1	1	27	ZG	1	RUND16	S355JR	3502	5.53	
2	1	1001	ZG	1	RUND16	S355JR	1500	2.37	
3	1	1047	blacha	2	BL10*50	S235JR	180	1.41	
Waga sumaryczna (kg)								9.31	
Wymiary Wysylkowe (W x S x D): 50 x 16 x 5339									

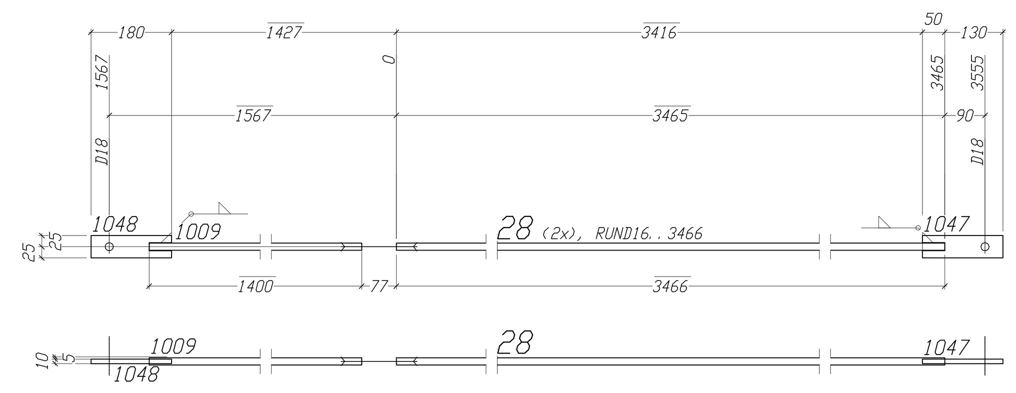

**** Zestawienie do jednej wysylki-Poz. 28 Suma 2 x Wykonac**

Nr.	Tnr	Poz.	Opis	Sztuk	Profil	Material	Dlugosc	Waga	Dzn.
1	1	28	ZG	1	RUND16	S355JR	3466	5.47	
2	1	1009	ZG	1	RUND16	S355JR	1400	2.21	
3	1	1047	blacha	1	BL10*50	S235JR	180	.71	
4	1	1048	blacha	1	BL10*50	S235JR	180	.71	
Waga sumaryczna (kg)								9.09	
Wymiary Wysylkowe (W x S x D): 50 x 16 x 5203									

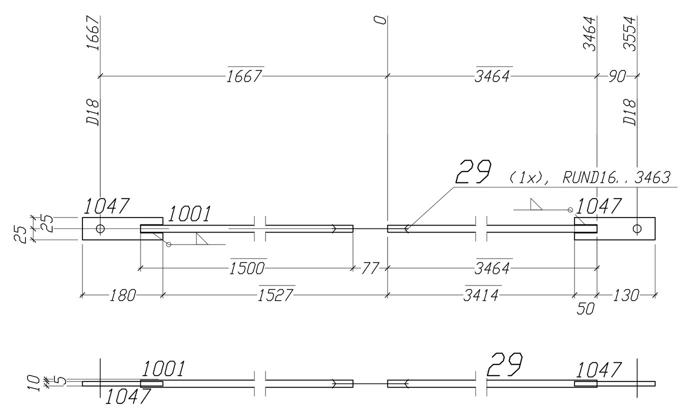

**** Zestawienie do jednej wysylki-Poz. 29 Suma 1 x Wykonac**

Nr.	Tnr	Poz.	Opis	Sztuk	Profil	Material	Dlugosc	Waga	Dzn.
1	1	29	ZG	1	RUND16	S355JR	3463	5.47	
2	1	1001	ZG	1	RUND16	S355JR	1500	2.37	
3	1	1047	blacha	2	BL10*50	S235JR	180	1.41	
Waga sumaryczna (kg)								9.25	
Wymiary Wysylkowe (W x S x D): 50 x 16 x 5301									

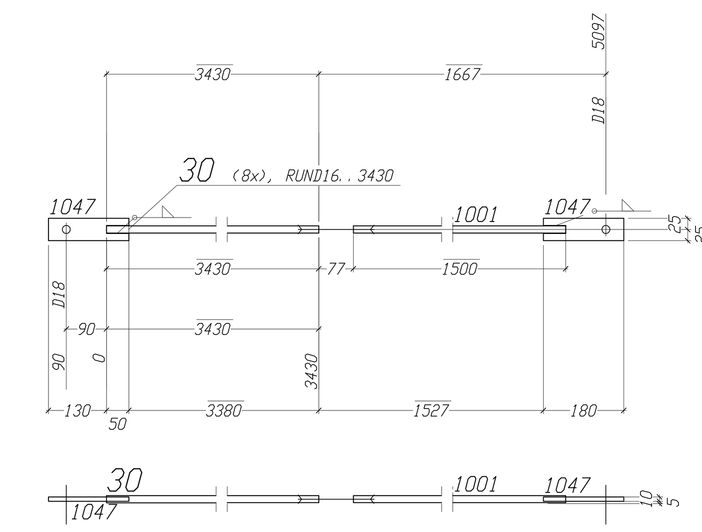

**** Zestawienie do jednej wysylki-Poz. 30 Suma 8 x Wykonac**

Nr.	Tnr	Poz.	Opis	Sztuk	Profil	Material	Dlugosc	Waga	Dzn.
1	1	30	ZG	1	RUND16	S355JR	3430	5.41	
2	1	1001	ZG	1	RUND16	S355JR	1500	2.37	
3	1	1047	blacha	2	BL10*50	S235JR	180	1.41	
Waga sumaryczna (kg)								9.19	
Wymiary Wysylkowe (W x S x D): 50 x 16 x 5267									

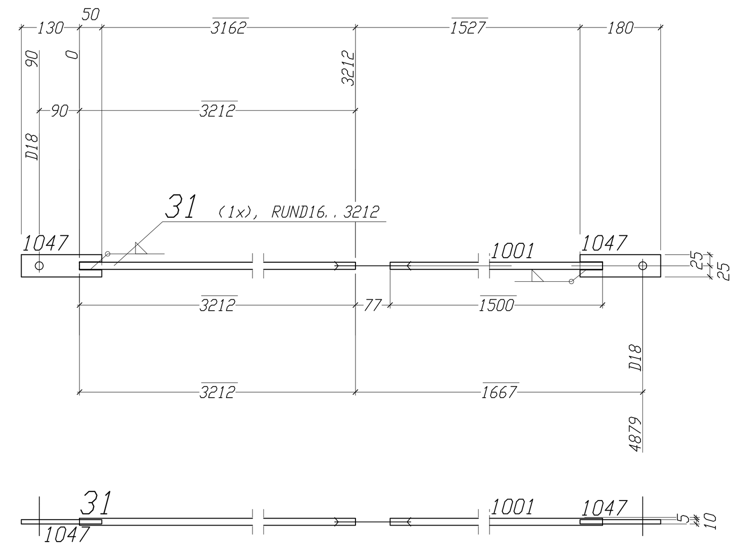

**** Zestawienie do jednej wysylki-Poz. 31 Suma 1 x Wykonac**

Nr.	Tnr	Poz.	Opis	Sztuk	Profil	Material	Dlugosc	Waga	Dzn.
1	1	31	ZG	1	RUND16	S355JR	3212	5.07	
2	1	1001	ZG	1	RUND16	S355JR	1500	2.37	
3	1	1047	blacha	2	BL10*50	S235JR	180	1.41	
Waga sumaryczna (kg)								8.85	
Wymiary Wysylkowe (W x S x D): 50 x 16 x 5049									

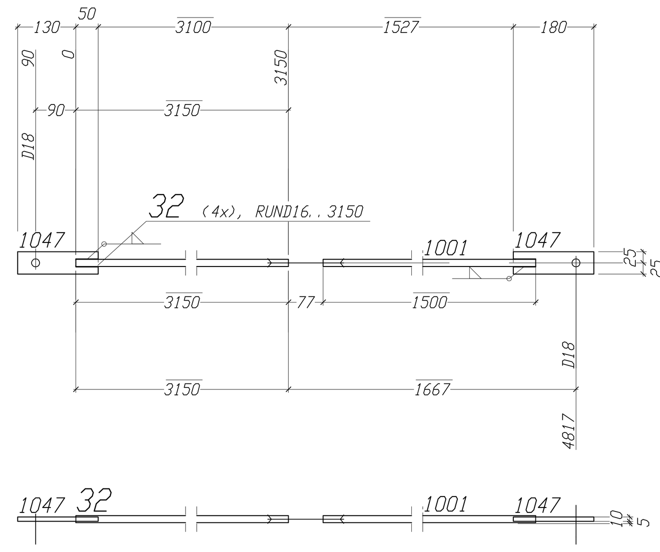

**** Zestawienie do jednej wysylki-Poz. 32 Suma 4 x Wykonac**

Nr.	Tnr	Poz.	Opis	Sztuk	Profil	Material	Dlugosc	Waga	Dzn.
1	1	32	ZG	1	RUND16	S355JR	3150	4.97	
2	1	1001	ZG	1	RUND16	S355JR	1500	2.37	
3	1	1047	blacha	2	BL10*50	S235JR	180	1.41	
Waga sumaryczna (kg)								8.75	
Wymiary Wysylkowe (W x S x D): 50 x 16 x 4987									

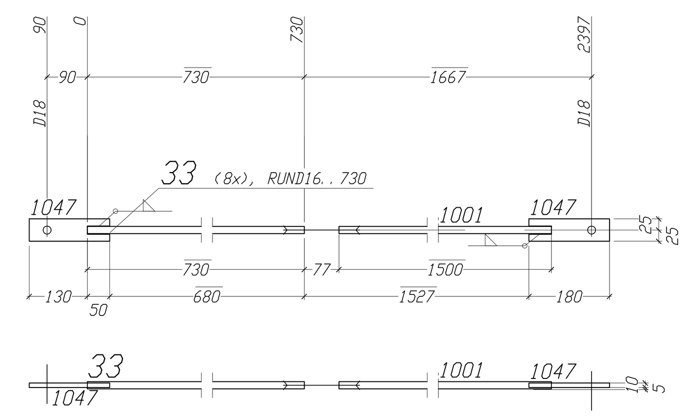

**** Zestawienie do jednej wysylki-Poz. 33 Suma 8 x Wykonac**

Nr.	Tnr	Poz.	Opis	Sztuk	Profil	Material	Dlugosc	Waga	Dzn.
1	1	33	ZG	1	RUND16	S355JR	730	1.15	
2	1	1001	ZG	1	RUND16	S355JR	1500	2.37	
3	1	1047	blacha	2	BL10*50	S235JR	180	1.41	
Waga sumaryczna (kg)								4.93	
Wymiary Wysylkowe (W x S x D): 50 x 16 x 2567									

PRAWA AUTORSKIE ZASTRZEŻONE, USTAWA Z DN. 4.02.1994 AutoCAD LT nr. seryjny: 347-92281878

BIURO PROJEKTOWE: ARCHI 99 PRACOWNIA PROJEKTOWA, UL. KOLEJOWA 17, 63-400 OSTRÓW WLKP

INWESTOR:	Targowiska Miejskie S.A. ul. Targowa 1, 63-400 Ostrów Wlkp.	BRANŻA:	KONSTRUKCJA
OBIEKT:	Istniejący zieleniak miejski	STADIUM:	PROJEKT WYKONAWCZY
LOKALIZACJA:	ul. Tomczeka, dz. nr 60, 63-400 Ostrów Wlkp	DATA:	maj 2016
TEMAT OPRACOWANIA:	Budowa wiaty remont nawierzchni w ramach modernizacji zieleniaka miejskiego z infrastrukturą techniczną i zagospodarowaniem terenu	OBRĘB MAPY: 0082 Ostrów Wlkp.	NR DZIAŁKI: 60
NAZWA RYSUNKU:	POZYCJE WYSYŁKOWE: 20 - 33	SKALA: 1:10	NR RYS.: K-06
PROJEKTANT:	mgr inż. WOJCIECH MODRZYŃSKI	NR UPR.: WKP/0213/POOK/04	PODPIS
OPRACOWAŁ:		NR UPR.	PODPIS